MODÈLE **300** / SURFACES DE VOTRE CHOIX

ASSEMBLAGE

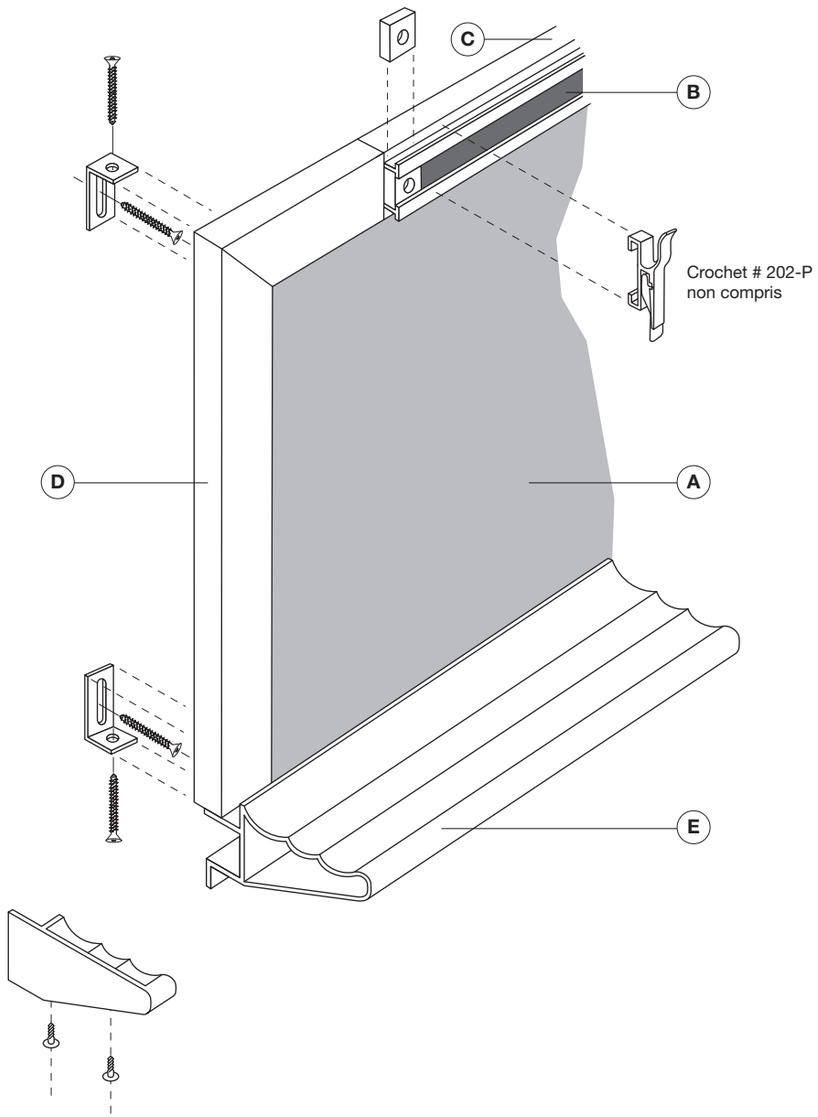

ÉLÉVATION

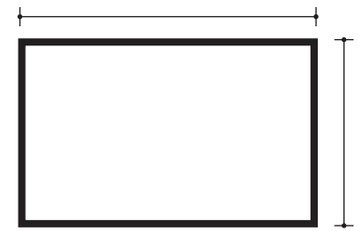

Dimension _____ Quantité _____

Emplacement _____

IDENTIFICATION DES PIÈCES

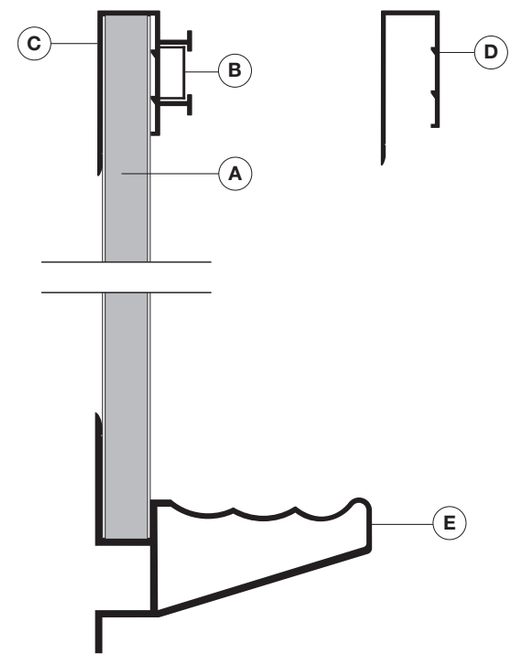

SPÉCIFICATIONS

- **A** Surface de votre choix.
- **B** Vinyle extrudé en pvc rigide noir.
- **C** Moulure supérieure en aluminium anodisé #306S.
- **D** Moulure de contour en aluminium anodisé #303S.
- **E** Rail inférieur en aluminium anodisé, porte crayon feutre #301S.

Crochet #202-P (Quantité _____) _____ ☐
Moulure d'aluminium noir _____ ☐
Autre _____ ☐

CHOIX DE SURFACES

Liège naturel	☐ 1/4	☐ 1/8	☐ 1/24	
Liège synthétique	☐ Sable	☐ Noir	☐ Vert	☐ Gris
	☐ Tan	☐ Autre : _____		
Porcelaine	☐ Blanc	☐ Noir	☐ Vert	
Scriptite	☐ Blanc	☐ Noir	☐ Vert	☐ Gris
Massonite	☐ Blanc	☐ Noir	☐ Vert	
Feutre	☐ Uni	☐ Rainuré		
Tissus	☐ Noir	☐ Autre : _____		
Velcro	☐ Noir	☐ Autre : _____		

ENTREPRENEUR

ARCHITECTE

PROJET

INDUSTRIES scriptam

750, boul. Pierre-Bertrand, bureau 110
Québec (Québec) G1M 3L2
Tél. : **418.681.7708**
Téléc. : 418.681.9514
www.scriptam.com